FONDOS CONCURSABLES 2017

PRESENTACIÓN DE PROYECTO – DPTO. INFRAESTRUCTURA / DPG

REGIÓN: **METROPOLITANA** PRIMERA POSTULACIÓN: X SEGUNDA POSTULACIÓN:

NOMBRE PROYECTO: **FONDO CONCURSABLE**

DESCRIPCIÓN DEL PROYECTO:

Está dirigido al mejoramiento de las condiciones del establecimiento. Según la normativa vigente DS-548 y DS-47, colocando mayor énfasis en la accesibilidad universal, para esto se mejoró rampas en acceso y modificación de portón acceso.
Se contempla la construcción de sala de primeros auxilios y comedor,

INVERSIONES ANTERIORES	Si es SI -año
DS 548	SI - 2013
Reposición	
Aumento de Cobertura	
Mejoras DS 548	
Fondos Concursables	

ANTECEDENTES QUE ADJUNTAN	
Especificaciones Técnicas	x
Presupuesto Estimativo	x
CIP	x
Planimetría	x
Otros	

Nombre Establecimiento		Comuna	Matrícula		Año de Constr.	Código
			Lactan.	Párv.		
Jardín Infantil Los Volcanes		El Bosque			2013	132105
TOTAL						

	Fuente	Monto ($)
Monto Solicitado a Integra	Integra Central	$15.981.016
Aporte Integra Regional	Integra Regional	
Aporte de Terceros		
Aporte de Terceros		
TOTAL		$15.981.016

FUNDACIÓN INTEGRA

FONDOS INVERSION DE CAPITAL 2017

PRESENTACIÓN DE PROYECTO – DPTO. INFRAESTRUCTURA/DO

REGIÓN: Metropolitana Sur Oriente

POSTULACIÓN: PRIMERA POSTULACIÓN: X PRIMERA

PRIORIZACIÓN DEL PROYECTO: 1 de1

N° de prioridad Total de Proyectos Presentados

NOMBRE PROYECTO: MEJORAMIENTO INFRAESTRUCTURA

DESCRIPCIÓN DEL PROYECTO:

Está dirigido al mejoramiento de las condiciones del establecimiento. Según la normativa vigente DS-548 y DS-47, colocando mayor énfasis en la accesibilidad universal, para esto se mejoró rampas en acceso y modificación de portón acceso.
Se contempla la construcción de sala de primeros auxilios y comedor nuevos.

ESTABLECIMIENTO(S) INVOLUCRADO(S):

Nombre establecimiento		Comuna	Matrícula		Año de Constr.	Se adjuntan planos Sí / No
			Lactan.	Párv.		
JARDIN INFANTIL LOS VOLCANES		EL BOSQUE				SI
TOTAL						

FINANCIAMIENTO:

	Fuente	Monto ($)
Monto Solicitado a Integra	Integra Central	$15.981.016
Aporte Integra Regional	Integra Regional	
Aporte de Terceros		
Aporte de Terceros		
TOTAL		$15.981.016

SON:
PLAZO DE EJECUCION DIAS CORRIDOS _45_días
FECHA ESTIMADA DE INICIO DE OBRAS

FIRMA CONTRATISTA O REPRESENTANTE LEGAL
NOMBRE CONTRATISTA O REPRESENTANT
RUT CONTRATISTA O REPRESENTANTE

26 de Marzo 2017

FUNDACIÓN INTEGRA

PRESUPUESTO ESTIMATIVO

ITEM		UNI	CANT	P. UNI	VALOR
1	**OBRAS PRELIMINARES**				
1.1	Instalaciones de faenas, Cierres perimetrales y baños químicos	GL	1	$ 150.000	$ 150.000
2	**PATIO**				
2.1	Demolición Muro	GL	1	$ 12.000	$ 12.000
2.2	Retiro de material a botadero	GL	1	$ 500.000	$ 500.000
2.3	Construcción de Muro albañilería, estuco y afinado	M2	15	$ 41.500	$ 622.500
2.4	Proveer y Aplicar Pintura Blanca	M2	15	$ 3.500	$ 52.500
2.5	Reinstalación de Protecciones sobre muro.	GL	1	$ 120.000	$ 120.000
2.6	Proveer e instalar Pastelón hg 50x50	GL	30	$ 22.000	$ 660.000
3	**COMEDOR y SALA DE CONTROL DE SALUD**				
3.1	**COMEDOR y SCS**				
3.1.1	Nivelación de Pisos	GL	1	$ 220.000	$ 220.000
3.1.2	Proveer e Instalar Cerámica Piso	M2	19	$ 25.000	$ 475.000
3.1.3	Retiro de cerámica muro existente	GL	1	$ 40.000	$ 40.000
3.1.4	Proveer y Aplicar Pintura Blanca Muro	M2	26	$ 22.000	$ 572.000
3.1.5	Reinstalación de Lavamanos	GL	1	$ 45.000	$ 45.000
3.1.6	Desarme de techumbre existente	GL	1	$ 180.000	$ 180.000
3.1.7	Proveer y construir estructura de acero galvanizado.	GL	1	$ 350.000	$ 350.000
3.1.8	Proveer e instalar placa 11,1 mm OSB estructural térmico	M2	26	$ 4.500	$ 117.000
3.1.9	Proveer e Instalar forros hojalatería, canaletas y bajadas de agua	MI	31	$ 12.000	$ 374.040
3.1.10	Proveer e instalar planchas zinc alum 0,35 mm.	M2	26	$ 14.000	$ 364.000
3.1.11	Proveer e instalar puerta metálica con Chapa scanavinni 4180	UNIDAD	1	$ 250.000	$ 250.000
3.1.12	Proveer e instalar ventana de aluminio 1,30x1,00 mt	M2	1,3	$ 60.000	$ 78.000
3.1.13	Proveer e instalar ventana de aluminio 1,00x1,00 mt	M2	2	$ 60.000	$ 120.000
3.1.14	Proveer e instalar puerta placarol con mirilla 80 cm con chapa scanavinni 4180	UNIDAD	1	$ 150.000	$ 150.000
3.1.15	Proveer e instalar cielo plancha yeso cartón	M2	19	$ 12.000	$ 228.000
3.1.16	Proveer y aplicar enlucido y pintura de cielo	M2	19	$ 8.000	$ 152.000
3.1.17	Proveer e instalar cornisas 1/2 caña	MI	24	$ 4.000	$ 96.000
3.1.18	Proveer e instalar guardapolvos	MI	24	$ 4.000	$ 96.000
3.1.19	Proveer e instalar puerta placarol 80 cm, con mirilla con chapa scanavinni 4180	UNIDAD	1	$ 200.000	$ 200.000
3.1.20	Proveer e instalar puerta placarol 90 cm, con mirilla con chapa scanavinni 4180	UNIDAD	1	$ 200.000	$ 200.000
3.1.21	Proveer e instalar Punto eléctrico	GL	4	$ 45.000	$ 180.000
3.1.22	Proveer e instalar interruptor 9/12	GL	2	$ 45.000	$ 90.000
3.1.23	Proveer e instalar Luminaria Estanca 2x32 W	UNIDAD	3	$ 42.000	$ 126.000
3.1.24	Proveer e instalar Mallas Mosquiteras	M2	2,3	$ 45.000	$ 103.500
3.1.25	Proveer e instalar Protecciones Ventanas y Puerta	M2	3,4	$ 45.000	$ 153.000
3.1.26	Proveer e instalar sujeciones de puerta	UNIDAD	2	$ 11.000	$ 22.000
3.1.27	Proveer y construir tabiquería de acero galvanizado. Según EETT	M2	6,5	$ 22.000	$ 143.000
3.1.28	Proveer y aplicar enlucido y pintura tabique	M2	13	$ 8.000	$ 104.000

3.1.29	Proveer e instalar frontones. Aleros y tapacanes.	GI	1,00	$ 280.000	$ 280.000
3.1.30	Proveer e instalar Luminaria Estanca 2x32 w exterior	UNIDAD	2	$ 42.000	$ 84.000
4	**OFICINA**				
4.1	Construcción de tabique vano ventana, enlucido, Pintura.	M2	1	$ 30.000	$ 30.000
4.2	Construcción caseta metálica calefónt existente	GL	1	$ 50.000	$ 50.000
4.3	Cambio de lugar Calefónt existente (Comedor)	GL	1	$ 65.000	$ 65.000
5	**EXTERIOR**				
5.1	**ACCESO**				
5.1.1	Modificación Rampa	GL	1,00	$ 400.000	$ 400.000
5.1.2	Construcción de Barandas Pasamano	Ml	5,20	$ 45.000	$ 234.000
5.1.3	Proveer y Aplicar Pintura amarillas Fast track	GL	1,00	$ 120.000	$ 120.000
5.1.4	Construcción de puertas reja 1 mt con chapas	UNIDAD	2,00	$ 100.000	$ 200.000
5.1.5	Modificación de escalones acceso (Demolición, Retiro y Construcción)	GL	1,00	$ 200.000	$ 200.000
5.1.6	Construcción de muro h:1,20 Mt	M2	0,60	$ 45.000	$ 27.000
5.2	**PATIO CUBIERTO**				
5.2.1	Construcción de radier e: 20 cm	M2	10,00	$ 25.500	$ 255.000
5.2.2	Construcción de rampa	M2	1,90	$ 55.000	$ 104.500
5.2.3	Construcción de Barandas Pasamano	ml	10,30	$ 45.000	$ 463.500
5.2.4	Cambio sentido puerta sala de actividades 2	GL	1,00	$ 50.000	$ 50.000
5.2.5	Proveer y Aplicar Pintura amarillas Fast track	GL	1,00	$ 120.000	$ 120.000
6	**BAÑO**				
6.1	Retiro de Wc y sellado alcantarillado	GL	1,00	$ 50.000	$ 50.000
6.2	Instalación de Barra abatible acero inoxidable Ausin	UNIDAD	2,00	$ 75.000	$ 150.000
6.3	Retiro de pedestal lavamanos y modificar h 85 Cm	GL	1,00	$ 100.000	$ 100.000
6.4	Proveer e Instalar Monomando Corto Quirófano Gerontológico Nibsa	UNIDAD	1,00	$ 65.000	$ 65.000
7	**OBRAS FINALES**				
7.1	**RETIRO DE ESCOMBRO Y LIMPIEZA**				
7.1.1	Aseo y Entrega	GL	1	$ 350.000	$ 350.000

COSTO DIRECTO	$ 10.743.540
G.GERERALES 10%	$ 1.074.354
UTILIDAD:15%	$ 1.611.531
SUB TOTAL NETO	$ 13.429.425
19% IVA:	$ 2.551.591
TOTAL OFERTA	$ 15.981.016

OBRA	PROYECTO INVERSION CAPITAL
NOMBRE ESTABLECIMIENTO	JI LOS VOLCANES
UBICACIÓN:	PASAJE LLULLAILLACO N° 611
COMUNA:	EL BOSQUE

ESPECIFICACIONES TECNICAS

Objetivo General:

Desarrollar mejoramiento de infraestructura en los establecimientos educacionales de nivel preescolar, consistente en el cambio de techumbre sector de módulo de salas y pasillo del establecimiento, además de la mejora de pavimentos del establecimiento. Se mejoraran las zonas de juegos entregando espacios más agradables y más acorde a los nuevos estándares.

Generalidades:

- El contratista deberá considerar las siguientes Normativas, leyes y decretos para la correcta ejecución de los trabajos:

1 Ley General de Urbanismo y Construcciones.
2 Ordenanza General de Urbanismo y Construcciones.
3 Decreto Nº 66 sobre instalaciones interiores de gas en baja y media presión.
4 RIDDA. Reglamento de instalaciones de agua potable y alcantarillado.
5 Normativas eléctricas Vigentes SEC.
6 D. S. 393.
7 Art. 184 del código del trabajo, ley 16.744 la normativa laboral.

- El contratista deberá entregar una nómina de personas que trabajaran en la obra, ya sea contratados directamente por la empresa constructora como también Subcontratos.

- El contratista estará obligado a ejecutar las obras acorde a la legislación vigente procurando utilizar correctamente los recursos y materiales y ejecutarlos de acuerdo a las normas de la técnica y arte del buen construir

- El contratista estará obligado a reinstalar todos elementos que haya retirado para la ejecución de sus obras ya sea ganchos, extintores, barras de cortina, percheros, dispensadores, sensores de alarmas, magnéticos en puertas y ventanas, luminarias canalizaciones eléctricas y otros.

VISITA A TERRENO

El contratista tiene la obligación de visitar el terreno con anterioridad a la presentación de su propuesta para informarse exactamente de la ubicación del terreno, condiciones de acceso al lote, emplazamiento del proyecto y todos los trabajos que será necesario ejecutar, informando al mandante todas las observaciones que les merezca el proyecto en relación a los trabajos asociados. Si no realiza la visita se entiende que acepta todas las condiciones del proyecto y será de su responsabilidad, cualquier perjuicio que le acarree, por omisión, este desconocimiento.

1 OBRAS PRELIMINARES

1.1 Instalaciones de faenas, Cierres perimetrales y baños químicos GL

Los cierres provisorios deberán ser construidos en un material no escalable, como planchas de OSB, las cuales deberán ir dispuestas en forma vertical y colocada en estructuras fabricadas en pino de 2" x 2", fijados al piso. La altura mínima será de 2.20mts. Y deberá quedar por todo el perímetro a trabajar, resguardando la integridad de los niños y personal del jardín infantil.

El cierre contará con un acceso exclusivo para el personal de obra, y además un acceso para acopio del material, el acceso de materiales, camiones y trabajadores. Siempre y cuando la distribución del jardín lo permita, se deberá realizar por un acceso distinto al principal, además se deberá coordinar la llegada de materiales con anticipación, informando al encargado de Infraestructura de Oficina Regional.

S se considera necesario, los trabajadores deberán contar con instalaciones propias para realizar actividades cotidianas, como almuerzo, vestidores y ducha. Se debe tener presente que no se podrán utilizar instalaciones de jardín infantil.

Se solicitará además un baño químico para su uso exclusivo que deberá estar presente en obra desde el primer día de inicio de obra.

2 PATIO

2.1 Demolición Muro GL

Se procederá la demolición de muro de albañilería y antepecho de ventana. Muros definidos por planos de arquitectura o cálculo.

El contratista deberá proveer una demolición que no genere daños en la estructura del edificio, proveyendo terminaciones limpias y parejas. Estas deberán ser supervisadas por el ITO.

2.2 Retiro de material a botadero GL

Se consulta el retiro de material, por demolición de muro, se deberá apilar el material en un lugar determinado por directora y encargado de obra. Tomando en consideración la seguridad, no podrá quedar material cerca de los niños.

2.3 Construcción de Muro albañilería, estuco y afinado M2

Se ejecutaran muros de albañilería con pilares y cadena de hormigón armado, según planimetría. En esta partida se considera la ejecución de muros, siguiendo la línea de los muros de albañilería existentes.

Muros de albañilería de ladrillo hecho a máquina en forma de soga o pandereta según corresponda a espesores de muros indicados en planta. El procedimiento de instalación deberá cumplir en forma estricta con a lo menos los siguientes requerimientos:

a. Se deberá utilizar ladrillos cerámicos hechos a máquina rasmillados en sus cuatro caras de grado 2 (Clase MqP), los cuales cumplirán con las prescripciones establecidas en la NCh 169.

b. Para lograr una buena trabazón entre los paños de albañilería y los pilares y cadenas de hormigón armado, ésta se debe materializar mediante un endentado de los bordes verticales del paño de albañilería.

c. Entre las unidades de albañilería del muro y el fierro de los pilares se deben dejar distancias mínimas de 3 cm para el ladrillo más cercano y 7 cm para el ladrillo más alejado.

d. En caso de ser necesario cortar unidades de albañilería, este proceso se efectuará de preferencia mediante sierra o disco de corte y se tendrá precaución de no dañar la unidad.

e. Se deberá colocar escalerillas cada 5 hiladas para ladrillos de espesor menor o igual a 7 cm, cada 4 hiladas para ladrillos de espesor de 9 cm y cada 3 hiladas para ladrillos de espesor menor o igual a 14 cm y mayores a 9 cm. En antepechos se deberán colocar a lo menos 2 escalerillas, una a las dos hiladas debajo del alféizar y otra, 3 hiladas sobre el sobrecimiento.

f. Las escalerillas deberán quedar correctamente ancladas a la enfierradura de los pilares. Este punto es de vital importancia en la ejecución de las albañilerías, por tanto será especialmente inspeccionada por la I.T.O.

g. Se deberá utilizar escalerillas Acma tipo ESCBLO de acero AT56-50H con separación de 11 cm entre armaduras longitudinales.

2.4 Proveer y Aplicar Pintura Blanca **M2**

Antes de pintar se efectuarán todos los trabajos de preparación de superficies y se aplicarán los aparejos, imprimaciones y empastes adecuados al tipo de material de la base y de la pintura. Se aplicarán las manos necesarias para el perfecto acabado de las superficies; en todo caso se aplicarán dos manos como mínimo.

Los remates de pinturas y líneas de corte deben ejecutarse con absoluta limpieza. No se aceptarán imperfecciones ni manchas sobre elementos ajenos a la superficie a pintar. Las pinturas y barnices deben aplicarse sin que se encuentren instaladas tapas ni guarniciones de artefactos eléctricos, cerrajerías, quincallerías, lampisterías, etc.

Se deberán considerar además, todos los remates de pinturas necesarias que no se hayan indicado expresamente en los ítem correspondientes, ya sea de revestimientos en general o de carpinterías especiales, con óleo, esmalte, barniz o látex, según indicación de la I.T.O.

Se solicita pintar color blanco.

2.5 Reinstalación de Protecciones sobre muro. **GL**

Se solicita la reinstalación de protección existente en muro, a muro nuevo.

2.8 Proveer e instalar Pastelón hg 50x50 **GL**

Se consulta pastelón de cemento microvibrado del tipo adocreto 50 X 50 de 7 cm. de espesor, proveedor Multicret o calidad equivalente. Se instalará sobre cama de arena compactada 7cm. de espesor. Se realizará fraguado con lechada de cemento.

Color: color ocre.

3 COMEDOR y SALA DE CONTROL DE SALUD

3.1 COMEDOR y SCS

3.1.1 Nivelación de Pisos **GL**

Se consulta el nivelado de pisos mediante, hormigón premezclado. El objetivo es dejar pisos nivelados para una posterior instalación de cerámicas

3.1.2 Proveer e Instalar Cerámico Piso **M2**

Se considera proveer e instalar cerámica piso antideslizante de color blanco de medidas 30 x 30 tipo cordillera, similar a lo existente. La fijación de los cerámicos se efectuará mediante adhesivo especial en polvo para cerámicos tipo "BEKRON" o similar. Se cuidará de no humedecer los cerámicos antes aplicar el adhesivo, no aplicar adhesivo sobre superficies impermeables, no aplicar adhesivo cuando la temperatura ambiente sea inferior a 5°C. Y por ningún motivo eliminar el excedente o parte del adhesivo, ya sea preparado o en polvo, por el desagüe o redes de alcantarillado local.

Los cortes de cerámica quedaran hacia los costados, partiendo desde la puerta de acceso hacia atrás.

El fragüe de las palmetas se deberá considerar no mayor a 4 mm, color blanco, marca Topex.

3.1.3 Retiro de cerámica muro existente **GL**

Se consulta el retiro de la totalidad de cerámica existente en muros de cocina, para posterior instalación de nuevas palmetas de cerámica.

3.1.4 Proveer y Aplicar Pintura Blanca Muro **M2**

Antes de pintar se efectuarán todos los trabajos de preparación de superficies y se aplicarán los aparejos, imprimaciones y empastes adecuados al tipo de material de la base y de la pintura. Se aplicarán las manos necesarias para el perfecto acabado de las superficies; en todo caso se aplicarán dos manos como mínimo.

Los remates de pinturas y líneas de corte deben ejecutarse con absoluta limpieza. No se aceptarán imperfecciones ni manchas sobre elementos ajenos a la superficie a pintar. Las pinturas y barnices deben aplicarse sin que se encuentren instaladas tapas ni guarniciones de artefactos eléctricos, cerrajerías, quincallerías, lampisterías, etc.

Se deberán considerar además, todos los remates de pinturas necesarias que no se hayan indicado expresamente en los ítem correspondientes, ya sea de revestimientos en general o de carpinterías especiales, con óleo, esmalte, barniz o látex, según indicación de la I.T.O..

Se solicita pintar color blanco.

3.1.5 Reinstalación de Lavamanos **GL**

Se deberá reinstalar lavamanos de marca Fanaloza existente en actual comedor para ser instalado en nuevo comedor. Esta partida deberá considerar grifería monomando marca Fas sólo con agua fría, además de desagües, sifón y fiting para el desagüe. Considera llave de paso ½" marca Nibsa para cada ubicada en sector posterior a pedestal, La ubicación de los artefactos será de acuerdo a planimetría.

3.1.6 Desarme de techumbre existente **GL**

El contratista deberá proveer el correcto desmonte y manejo necesario para no perjudicar la estructura vertical, tomando la precaución y cuidados precisos para evitar el menor grado de daños en lo existente.

3.1.7 Proveer y construir estructura de acero galvanizado. **GL**

La estructuración completa de la techumbre se considera en base a cerchas. Serán de metal galvanizado tipo Metalcon o similar calidad.

Se incluirán todos los elementos de fijación y sellos necesarios para la correcta seguridad e impermeabilización de las cubiertas. El manejo y colocación de los elementos serán de acuerdo a las instrucciones del fabricante y a las indicaciones especiales de la I.T.O. para cada caso.

Sobre cielo se consulta aislación tipo Aislanglass con papel por ambas caras según manual de zonificación climática de acuerdo a la zona geográfica del ministerio de vivienda y urbanismo.

Se fabricaran cielos falsos para alcanzar las alturas indicadas en planos de cortes interiores de arquitectura en base a omegas de cintac.

Se consulta la instalación de lámina de papel fieltro de 45 lbs en toda la base de la techumbre, con traslapos mínimos de 10 cm. Fijados al entablado con corchetes metálicos, grapas o tachuela.

3.1.8 Proveer e instalar placa 11,1 mm OSB estructural térmico **M2**

Se deberá considerar en toda la cubierta placas de madera aglomerada tipo, placa estructural O.S.B de espesor mínimo 11,9 mm. Se cubriendo el 100% de la superficie de cubiertas. No se aceptaran placas deformadas ni humedecidas. La superficie de terminación será sin desniveles quedando absolutamente lisa y pareja para recibir adecuadamente laminas aislantes y material de cubierta.

3.1.9 Proveer e instalar forros hojalatería, canaletas y bajadas de agua **Ml**

En general para todo tipo de uniones en traslapo se deberá utilizar doble Cordón de sello en cada extremo del traslapo entre planchas de hojalatería. Cada Cordón será continuo y se ejecutara con sellador del tipo sikaflex 11 FC de sika o 100% equivalente técnico. EL traslapo deberá como mínimo ser de 25 cm.

Se establece sistema de canales en zincalum de 4 mm de espesor, consulta bajadas de PVC, marca VINILIT, tubos de bajadas, abrazaderas, esquineros, coplas, uniones, ganchos de sujeción, tapas y todo elemento dispuesto de manera de asegurara su correcto funcionamiento. Se dará las pendientes adecuadas para evitar el empozamiento, estas deberán ser con pendiente al 1% como mínimo. Como alternativa se podrán utilizar bajadas y canales de PVC.

Antes de la aplicación de la pintura para otorgar el color final a las canales se deberá aplicar dos manos de anticorrosivo por todas las superficies que queden expuestas a la intemperie.

Las bajadas se considera como material tipo, instapanel de dimensiones de 10 x 10 cm, o similar equivalencia técnica, con abrazaderas compuestas de fe pl. 30x3 mm. galvanizadas. Se colocaran a distancias no mayores de 1.20 metros.

La presentación de las hojalaterías será especialmente cuidadosa en sus alineaciones, remates y uniones.

Se considera la fabricación de todos los forros necesarios en aquellos lugares donde lo requiera, como en bordes de encuentro de cubiertas inclinadas con revestimientos exteriores verticales, remate superior de cubierta y laterales con encuentros de muros y frontones, líneas de cambio de material de fachada, en encuentros de endolados de ventanas, en encuentro de cubiertas con paramentos verticales con tejuela, en cumbreras, en forros de muros, etc.

3.1.10 Proveer e instalar planchas zinc alum 0,35 mm. **M2**

Proveer e instalar cubierta de planchas de zinc alum acanalada onda de 0.30x 851x3660, está cubierta ira instalada sobre estructura soportante, el traslape entre planchas deberá ser de una onda y media para cada lado y el traslape de planchas en su largo será de 30 cm como mínimo.

Se deberá proveer e instalar papel fieltro Dynaflex 15 LB. Como aislación térmica, con un traslapo de 10 cm según pendiente de la techumbre
Se deberá proveer e instalar tableros de OSB de espesor 11 mm sobre estructura existente, esta deberá quedar afianzada sobre estructura con fijaciones tornillos madera aglomerada cabeza plana se deberá considerar 12 tornillos por plancha como mínimo.

3.1.11 Proveer e instalar puerta metálica con Chapa scanavinni 4180 UNIDAD

Se consulta la fabricación de puerta metálica de bastidor metálico de perfil rectangular 40/20/2 instalado de canto este bastidor deberá tener un travesaño a media altura para la fijación de cerradura como también para darle rigidez, la puerta deberá ser construida con latón de 1 mm el cual deberá quedar soldado por la cara interior del bastidor con pinchazos cada 20 cm. En su interior deberá llevar aislación de poliestireno expandido y por la cara interior se deberá instalar una placa de terciado de 12 mm, instalado con tornillos auto perforantes cabeza plana.
La puerta deberá considerar una mano de anticorrosivo y dos manos de esmalte sintético color verde Broadleaf 7185A por la cara interior como exterior.
La partida incluirá marco metálico para puerta que deberá ir con fijación tipo Fisher cada 20 cm.
Se considera cerradura marca Scanavini modelo 4180 con pomos de paso libre-libre. Esta deberá quedar fija en una caja metálica anteriormente ubicada en la puerta, se deberá tener especial cuidado con la instalación de la guarnición, con el objeto que cierre y abra como es debido sin roce.
La puerta deberá abatir en 180º hacia el exterior además de considerar ganchos de sujeción en la parte superior de la puerta por la cara exterior a 1,4 m de altura. Esta partida considera retiro puerta existente.
Las puertas se dejarán en un sector destinado por la dirección del jardín infantil o si lo determinara el ITO. , deberán ser llevadas a botadero autorizado.

3.1.12 Proveer e instalar ventana de aluminio 1,30x1,00 mt M2

Se consulta proveer e instalar ventana de aluminio línea AL-25, esta será doble de corredera con vidrio de 4 mm. Fijo a la estructura de aluminio con silicona color aluminio por todo el borde interior como también exterior, el vidrio deberá considerar lamina protectora film de seguridad marca 3M por ambas caras.
La ventana incorporará seguros laterales como también seguro de caracol en su encuentro de hojas.

3.1.13 Proveer e instalar ventana de aluminio 1,00x1,00 mt M2

Se consulta proveer e instalar ventana de aluminio línea AL-25, esta será doble de corredera con vidrio de 4 mm. Fijo a la estructura de aluminio con silicona color aluminio por todo el borde interior como también exterior, el vidrio deberá considerar lamina protectora film de seguridad marca 3M por ambas caras.
La ventana incorporará seguros laterales como también seguro de caracol en su encuentro de hojas.

3.1.14 Proveer e instalar puerta placarol con mirilla 80 cm con chapa scanavinni 4180 UNIDAD

Se incluyen todas las puertas señaladas en los planos de arquitectura y detalles, aun cuando alguna careciera de detalles o numeración, se asimilara a las que se señalen en plano de planta según su ubicación y función.
Las puertas con paños u hojas vidriadas incluyen vidrios de espesor según la norma técnica correspondiente, en todo caso el espesor será de 3 mm. Como mínimo para los paños fijos y de 5 mm. Como mínimo para las hojas.
Las puras interiores que van hacia recintos deberán llevar mirilla.

Las puertas exteriores deberán contemplar un desnivel de piso de 2 cm. para impedir que aguas lluvias ingresen al recinto.

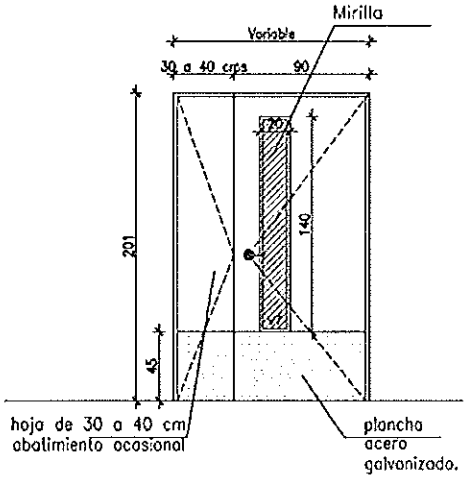

PUERTA ACCESO A
SALA ACTIVIDADES
DE PÁRVULOS Y LACTANTES.

3.1.15 Proveer e instalar cielo plancha yeso cartón **M2**

Se deberá considerar la instalación de perfilaría metalcom del tipo Omega para la instalación de cielo Se consulta la instalación de planchas yeso cartón, espesor 10mm. marca Volcán, las cuales quedarán fijas con tornillos para planchas yeso carton , considerando a lo menos 8 por planchas.

Las juntas deben ser disimuladas con cinta tipo Joint tape y empastadas para dar una buena terminación al cielo.

Se deberá realizar la preparación de superficies, considerando el retape de orificios y el retiro de clavos, tornillos u otros elementos existentes. Posterior a ello se procederá a empastar tanto las uniones de planchas como los tornillos con pasta muro, quedando lisos aplomados y aptos para ser pintados.

La calidad de las pinturas deberá responder a las máximas exigencias de durabilidad y aspecto, tanto en materiales como en su ejecución posterior.

Una vez realizada la preparación de la superficie se deberá proveer y aplicar pintura tipo esmalte al agua color blanco. La marca de la pintura a aplicar será Ceresita, pieza y fachada. Se aplicarán las manos necesarias para el perfecto acabado de las superficies; en todo caso se aplicarán dos manos como mínimo.

3.1.16 Proveer y aplicar pintura de cielo **M2**

Se deberá realizar la preparación de superficies, considerando el retape de orificios y el retiro de clavos, tornillos u otros elementos existentes. Posterior a ello se procederá a empastar tanto las uniones de planchas como los tornillos con pasta muro, quedando lisos aplomados y aptos para ser pintados.

La calidad de las pinturas deberá responder a las máximas exigencias de durabilidad y aspecto, tanto en materiales como en su ejecución posterior.

Una vez realizada la preparación de la superficie se deberá proveer y aplicar pintura tipo esmalte al agua color blanco. La marca de la pintura a aplicar será Ceresita, pieza y fachada. Se aplicarán las manos necesarias para el perfecto acabado de las superficies; en todo caso se aplicarán dos manos como mínimo.

3.1.17 Proveer e instalar cornisas 1/2 caña **Ml**

3.1.18 Proveer e instalar guardapolvos **Ml**

Se consulta la instalación de guardapolvos de MDF 14x70mm

3.1.19 Proveer e instalar puerta placarol 80 cm, con mirilla con chapa scanavinni 4180 UNIDAD

Se incluyen todas las puertas señaladas en los planos de arquitectura y detalles, aun cuando alguna careciera de detalles o numeración, se asimilara a las que se señalen en plano de planta según su ubicación y función.

Las puertas con paños u hojas vidriadas incluyen vidrios de espesor según la norma técnica correspondiente, en todo caso el espesor será de 3 mm. como mínimo para los paños fijos y de 5 mm. como mínimo para las hojas.

Las puras interiores que van hacia recintos deberán llevar mirilla.

Las puertas exteriores deberán contemplar un desnivel de piso de 2 cm. para impedir que aguas lluvias ingresen al recinto.

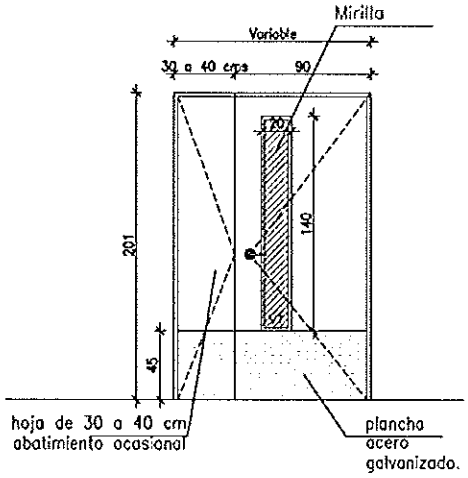

PUERTA ACCESO A
SALA ACTIVIDADES
DE PÁRVULOS Y LACTANTES.

3.1.20 Proveer e instalar puerta placarol 90 cm, con mirilla con chapa scanavinni 4180 UNIDAD

Se incluyen todas las puertas señaladas en los planos de arquitectura y detalles, aun cuando alguna careciera de detalles o numeración, se asimilara a las que se señalen en plano de planta según su ubicación y función.

Las puertas con paños u hojas vidriadas incluyen vidrios de espesor según la norma técnica correspondiente, en todo caso el espesor será de 3 mm. como mínimo para los paños fijos y de 5 mm. como mínimo para las hojas.

Las puras interiores que van hacia recintos deberán llevar mirilla.

Las puertas exteriores deberán contemplar un desnivel de piso de 2 cm. para impedir que aguas lluvias ingresen al recinto.

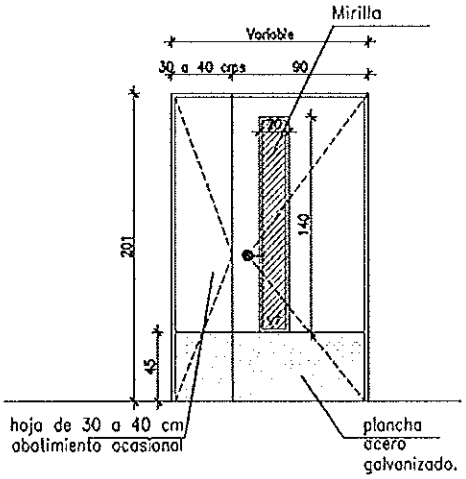

PUERTA ACCESO A
SALA ACTIVIDADES
DE PÁRVULOS Y LACTANTES.

3.1.21 Proveer e instalar Punto eléctrico **GL**

Se debe instalar un enchufe doble en ubicación propuesta en obra según condiciones del trazado.

3.1.22 Proveer e instalar interruptor 9/12 **GL**

Los artefactos de alumbrado (interruptores y enchufes), serán Marisio, línea Génesis Blanca.
Los interruptores deberán ser montados a una altura de 1.30 mt. como mínimo del NPT, u otra que el arquitecto y/o ITO determine, de los códigos 5001 LN, 5003 LN.

3.1.23 Proveer e instalar Luminaria Estanca 2x32 w **UNIDAD**

Se deberá considerar proveer e instalar equipos de iluminación 2x36w herméticos marca Halux color base gris pantalla incolora, estos equipos incluirán Ballast electromagnéticos, con sello de goma perimetral para el control de paso de humedad IP67, la altura aprox. del equipo es de 10.8 cm. con un largo de 125 cm y ancho de 16 cm.
Se deberá tener especial cuidado con la fijación de estos equipos, se tratará en lo posible de instalarlos en las costaneras de cielo, con tornillos de 2" fijos desde la base del equipo, mínimo 6.

3.1.24 Proveer e instalar Mallas Mosquiteras **M2**

En todas las ventanas y puertas de acceso hacia cocina de lactantes, se instalarán mallas de protección contra vectores. El material de las mallas serán de acero. Irán dispuestas sobre un bastidor de aluminio, similar al de las ventanas, el cual estará ajustado a los vanos de ventanas y puertas del sector de servicio de alimentación. En el caso de las puertas, el bastidor deberá tener un soporte en su parte media de la sección larga, para otorgar mayor rigidez a la estructura.

3.1.25 Proveer e instalar Protecciones Ventanas y Puerta **M2**

En los vanos de ventanas se deberán instalar protecciones metálicas, los cuales irán empotrados y fijados a la estructura mediante un sistema fijo, que no sea desmontable. El marco metálico será de 20 x 30 cm.
Las protecciones serán en perfiles tubulares 20/20/3 mm., los cuales irán soldados entre sí, de manera vertical, con separación de 10 cm. a eje entre las barras, conformando paños que superan en 10 cm los vanos de las ventanas correspondientes. Las protecciones irán dispuestas en todas las ventanas de la construcción. Se entregarán pintados con dos manos de antióxido y dos manos de óleo brillante.

3.1.26 Proveer e instalar sujeciones de puerta **UNIDAD**

Se consulta la instalación de Aldaba zincada 3" Lioi, en puertas de párvulo.

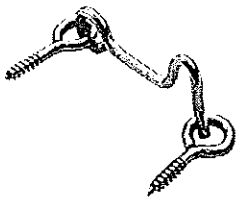

3.2 CONSTRUCCION DE TABIQUERIA DE ACERO GALVANIZADO

3.2.1 Proveer y construir tabiquería de acero galvanizado. Según EETT M2

Se solicita tabiquería acero galvanizado tipo volcometal indicado en planos, los cuales deben seguir las indicaciones en su fabricación y montaje. Los materiales constituyentes serán los siguientes:
Entramado estructural: Está compuesto por estructura de perfiles Tabigal con montantes de 60 x 40 mm y canales normales de 61 x 20 mm, que irán fijados al piso con clavos Hilti. La separación entre montantes deberá ser de 40 cms. entre ejes, como máximo. Tornillos. Los tornillos para fijar las planchas de Volcanita a los perfiles serán autoperforantes. La cabeza deberá tener forma de trompeta y deberá impedir el cizalle del cartón. La ranuración será del tipo Phillips, en cruz.
Se considera Aislación tipo Lana de vidrio Aislanglass 50 mm, el cual debe quedar traslapado 10 Cm.
Las placas de yeso cartón serán de borde rebajado (BR). Su colocación se ejecutará de acuerdo a las instrucciones dadas por el fabricante. La estructura será revestida con una plancha de yeso cartón ST de 15 mm de espesor por cada cara.
En todos los paramentos de zonas húmedas se consulta la colocación de plancha de yeso cartón RH de 15 mm de espesor, en la cara en contacto con la humedad. Este material será utilizado como terminación y como base para la colocación de cerámicos.
Se deberá tener especial cuidado al momento de colocación de los revestimientos, cortando la plancha de modo de dejar espacio para el vano sin separar la parte de esta que revestirá el dintel.
Todas las juntas entre planchas se tratarán mediante aplicación de Junta Invisible de acuerdo a instrucciones del fabricante. La terminación final será lisa, a espejo.
Como norma general, se deberá considerar para todos los dinteles de puertas, que no se aceptarán uniones de planchas en las esquinas superiores del vano, de modo que la última plancha sobre la puerta, deberá tener la forma del hombro.
Esquineros: metálicos 30 x 30 mm ranurados, para la protección de todos los cantos, según indicaciones del fabricante

3.2.2 Proveer y aplicar enlucido y pintura tabique M2

Se deberá realizar la preparación de superficies, considerando el retape de orificios y el retiro de clavos, tornillos u otros elementos existentes. Posterior a ello se procederá a empastar tanto las uniones de planchas como los tornillos con pasta muro, quedando lisos aplomados y aptos para ser pintados.
La calidad de las pinturas deberá responder a las máximas exigencias de durabilidad y aspecto, tanto en materiales como en su ejecución posterior.
Una vez realizada la preparación de la superficie se deberá proveer y aplicar pintura tipo esmalte al agua color blanco. La marca de la pintura a aplicar será Ceresita, pieza y fachada. Se aplicarán las manos necesarias para el perfecto acabado de las superficies; en todo caso se aplicarán dos manos como mínimo.

3.3 FRONTONES, ALEROS, CAN Y TAPACAN

3.3.1 Proveer e instalar frontones. Aleros y tapacanes. Gl

Se consulta la instalación de placa de terciado ranurado de 9 mm en frontones, aleros, can y tapacan.
Se deberá aplicar dos manos de esmalte sintético color **Nº 8784D BLACKTHORN CERESITA.**

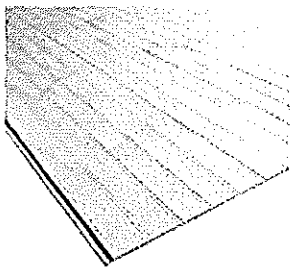

3.3.2 Proveer e instalar Luminaria Estanca 2x32 w **UNIDAD**

Se deberá considerar proveer e instalar equipos de iluminación 2x36w herméticos marca Halux color base gris pantalla incolora, estos equipos incluirán Ballast electromagnéticos, con sello de goma perimetral para el control de paso de humedad IP67, la altura aprox. del equipo es de 10.8 cm. con un largo de 125 cm y ancho de 16 cm.

Se deberá tener especial cuidado con la fijación de estos equipos, se tratará en lo posible de instalarlos en las costaneras de cielo, con tornillos de 2" fijos desde la base del equipo, mínimo 6.

4 OFICINA

4.1 Construcción de tabique vano ventana, enlucido, Pintura. **M2**

Se solicita tabiquería acero galvanizado tipo volcometal indicado en planos, los cuales deben seguir las indicaciones en su fabricación y montaje. Los materiales constituyentes serán los siguientes:

Entramado estructural: Está compuesto por estructura de perfiles Tabigal con montantes de 60 x 40 mm y canales normales de 61 x 20 mm, que irán fijados al piso con clavos Hilti. La separación entre montantes deberá ser de 40 cms. entre ejes, como máximo. Tornillos. Los tornillos para fijar las planchas de yeso cartón a los perfiles serán auto perforantes. La cabeza deberá tener forma de trompeta y deberá impedir el cizalle del cartón. La ranuración será del tipo Phillips, en cruz.

Se considera Aislación tipo Lana de vidrio Aislanglass 50 mm, el cual debe quedar traslapado 10 Cm.

Las placas de yeso cartón serán de borde rebajado (BR). Su colocación se ejecutará de acuerdo a las instrucciones dadas por el fabricante. La estructura será revestida con una plancha de yeso cartón ST de 15 mm de espesor por cada cara.

En todos los paramentos de zonas húmedas se consulta la colocación de plancha de yeso cartón RH de 15 mm de espesor, en la cara en contacto con la humedad. Este material será utilizado como terminación y como base para la colocación de cerámicos.

Se deberá tener especial cuidado al momento de colocación de los revestimientos, cortando la plancha de modo de dejar espacio para el vano sin separar la parte de esta que revestirá el dintel.

Todas las juntas entre planchas se tratarán mediante aplicación de Junta Invisible de acuerdo a instrucciones del fabricante. La terminación final será lisa, a espejo.

Como norma general, se deberá considerar para todos los dinteles de puertas, que no se aceptarán uniones de planchas en las esquinas superiores del vano, de modo que la última plancha sobre la puerta, deberá tener la forma del hombro.

Esquineros: metálicos 30 x 30 mm ranurado, para la protección de todos los cantos, según indicaciones del fabricante

4.2 Construcción caseta metálica calefónt existente **GL**

Se deberá instalar caseta para calefón, el cual será de material galvanizado, se deberá instalar en lugar determinado en obra por ITO. Mediante sujeciones adecuadas para evitar el desprendimiento de la estructura, con la pared o soporte.

4.3 Cambio de lugar Calefónt existente (Comedor) **GL**

Se consulta el cambio de ubicación de calefónt existente, según planimetría, se llevaran a cabo estos trabajos según la normativa vigente DS66

5 EXTERIOR

5.1 ACCESO

5.1.1 Modificación Rampa

Esta partida considera la demolición de rampas y/o peldaños existentes, previo a la construcción de rampas.
Se consulta la fabricación de rampas para salas de acuerdo a planimetría, construidas en hormigón calidad H-15, el cual se deberá fabricar en obra con un mezclado a máquina o manual cautelando mantener la homogeneidad del producto final. Se le podrá incorporar aditivos tanto para el acelerado de fraguado como también para evitar trizaduras o grietas.
La pendiente no podrá superar el 12 %, considerando como optimo un 10% de pendiente.
El moldaje de la rampa deberá ser de madera terciada. Se deberá retirar a los 21 días después de puesto el hormigón.
Esta partida considera pintura amarilla y cintas antideslizantes.

GL

5.1.2 Construcción de Barandas Pasamano **Ml**

Se deberá construir pasamanos en costado exterior de rampas, indicadas en planimetría, las cuales deberán ser fabricadas con tubos de 2" para el pasamos superior y 1" para el pasamanos inferior. Éste deberá quedar a una altura de 0.40m. Desde NPT de rampa y el pasamanos superior deberá quedar a 0.95m. y deberá ser curvo en inicio. Entre pasamanos se deberá construir y soldar un bastidor de perfil ángulo de 30/30/2 con malla acma en su interior, la de menor dimensión posible. Toda la estructura deberá quedar pintada con dos manos de anticorrosivo y dos manos de esmalte sintético color Nº 8784D BLACKTHORN.

5.1.3 Proveer y Aplicar Pintura amarillas Fast track **GL**

Se consulta la aplicación de 2 manos de pintura Fast Track Amarilla marca Tricolor, en desarrollo de rampa y acceso con pendiente.

5.1.4 Construcción de puertas reja 1 mt con chapas **UNIDAD**

Se consulta la construcción de puertas de acceso en jardín, homologando reja, se deberá realizar puertas según planimetrías, se deberá reinstalar chapa eléctrica del jardín, considera la canalización de esta.

5.1.5 Modificación de escalones acceso (Demolición, Retiro y Construcción) **GL**

Se consulta la demolición y construcción de peldaños de hormigón para esto se deberán realizar moldajes y ser retirados estos a los 7 días mínimos, en acceso según planimetría.

5.1.6 Construcción de muro h:1,20 Mt **M2**

Se consulta la construcción de ante pecho en Muros de albañilería de ladrillo hecho a máquina en forma de soga o pandereta según corresponda a espesores de muros indicados en planta. El procedimiento de instalación deberá cumplir en forma estricta con a lo menos los siguientes requerimientos:
a. Se deberá utilizar ladrillos cerámicos hechos a máquina rasmillados en sus cuatro caras de grado 2 (Clase MqP), los cuales cumplirán con las prescripciones establecidas en la NCh 169.
b. Para lograr una buena trabazón entre los paños de albañilería y los pilares y cadenas de hormigón armado, ésta se debe materializar mediante un endentado de los bordes verticales del paño de albañilería.
c. Entre las unidades de albañilería del muro y el fierro de los pilares se deben dejar distancias mínimas de 3 cm para el ladrillo más cercano y 7 cm para el ladrillo más alejado.
d. En caso de ser necesario cortar unidades de albañilería, este proceso se efectuará de preferencia mediante sierra o disco de corte y se tendrá precaución de no dañar la unidad.
e. Se deberá colocar escalerillas cada 5 hiladas para ladrillos de espesor menor o igual a 7 cm, cada 4 hiladas para ladrillos de espesor de 9 cm y cada 3 hiladas para ladrillos de espesor menor o igual a 14 cm y mayores a 9 cm. En antepechos se deberán colocar a lo menos 2 escalerillas, una a las dos hiladas debajo del alféizar y otra, 3 hiladas sobre el sobrecimiento.

f. Las escalerillas deberán quedar correctamente ancladas a la enfierradura de los pilares. Este punto es de vital importancia en la ejecución de las albañilerías, por tanto será especialmente inspeccionada por la I.T.O.
g. Se deberá utilizar escalerillas Acma tipo ESCBLO de acero AT56-50H con separación de 11 cm entre armaduras longitudinales.

5.2 PATIO CUBIERTO

5.2.1 Construcción de radier e: 20 cm M2

Se ejecutará un radier según se especifica en planos de cálculo. Previo a su ejecución, el sustrato bajo radieres debe limpiarse, retirando todos los escombros y material vegetal y nivelarse, previo a su relleno apisonado. Luego, el terreno se compactará en forma mecánica. Sobre el terreno compactado se colocará una cama de estabilizado y una cama de ripio de acuerdo a planos, las cuales se compactarán debidamente.
Sobre ello se colocará polietileno de 0.2 mm. con un traslapo mínimo de 30 cm. entre sus mangas, y este deberá llegar justo el encuentro entre la fundación y el sobre cimiento (sin retorno).
Posteriormente se procederá a ejecutar el radier según el espesor indicado en los planos, el cual en todo caso no podrá ser inferior a 15 cm, el cual irá reforzado con malla acma C-92. Se deberá tener en cuenta la terminación (cerámico u otro), para dar con el nivel de piso terminado.
Se contempla terminación afinada en fresco del radier, en las áreas indicadas en los planos de arquitectura. Su terminación deberá ser apta para recibir cerámico.

5.2.2 Construcción de rampa M2

Esta partida considera la demolición de rampas y/o peldaños existentes, previo a la construcción de rampas.
Se consulta la fabricación de rampas para salas de acuerdo a planimetría, construidas en hormigón calidad H-15, el cual se deberá fabricar en obra con un mezclado a máquina o manual cautelando mantener la homogeneidad del producto final. Se le podrá incorporar aditivos tanto para el acelerado de fraguado como también para evitar trizaduras o grietas.
La pendiente no podrá superar el 12 %, considerando como optimo un 10% de pendiente.
El moldaje de la rampa deberá ser de madera terciada. Se deberá retirar a los 21 días después de puesto el hormigón.
Esta partida considera pintura amarilla y cintas antideslizantes.

5.2.3 Construcción de Barandas Pasamano ml

Se deberá construir pasamanos en costado exterior de rampas, indicadas en planimetría, las cuales deberán ser fabricadas con tubos de 2" para el pasamos superior y 1" para el pasamanos inferior. Éste deberá quedar a una altura de 0.40m. desde NPT de rampa y el pasamanos superior deberá quedar a 0.95m. y deberá ser curvo en inicio. Entre pasamanos se deberá construir y soldar un bastidor de perfil ángulo de 30/30/2 con malla acma en su interior, la de menor dimensión posible. Toda la estructura deberá quedar pintada con dos manos de anticorrosivo y dos manos de esmalte sintético color Nº 8784D BLACKTHORN.

5.2.4 Cambio sentido puerta sala de actividades 2 GL

Se consulta el cambio de sentido de puerta en sala de actividades número 2 según planimetría.

5.2.5 Proveer y Aplicar Pintura amarillas Fast track GL

Se consulta la aplicación de 2 manos de pintura Fast Track Amarilla marca Tricolor, en desarrollo de rampa y acceso con pendiente.

6 BAÑO

6.1 Retiro de Wc y sellado alcantarillado GL

Se consulta el retiro y eliminación de wc existente según planimetría, para esto se deberá sellar alcantarillado y red de agua.

6.2 Instalación de Barra abatible acero inoxidable Ausin UNIDAD

Se consulta instalación de barra de seguridad según planimetría.

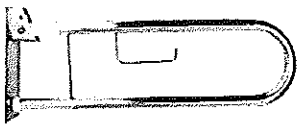

6.3 Retiro de pedestal lavamanos y modificar h 85 Cm Terminado GL

Se consulta modificación de lavamanos en baño de párvulo según planimetría.

6.4 Proveer e Instalar Monomando Corto Quirófano Gerontológico Nibsa UNIDAD

Se requiere instalación de Monomando Corto Quirófano Gerontológico Nibsa en lavamanos anteriormente modificado.

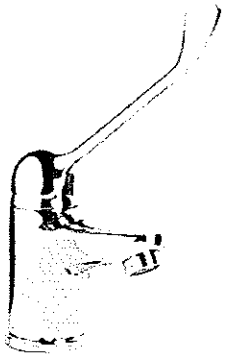

7 OBRAS FINALES

7.1 RETIRO DE ESCOMBRO Y LIMPIEZA

7.1.1 Aseo y Entrega GL

Se consulta el retiro de escombros con ocasión o a causa de los trabajos realizados, el escombro se deberá retirar en forma parcial o en su defecto de una vez al término de obras, esta consideración dependerá de la cantidad de material en deshecho extraído de las obras, el escombro se deberá llevar a un vertedero municipal.